Electrolux PROFESSIONAL

Modular Cooking 700XP Gashällspis. Bänkmodell. 800mm

Produkt #

Modell #

Namn #

SIS #

AIA #



371007 (E7STGH1000) Gashällspis. Bänkmodell. 800mm. Hällbrännare (7kW).

Kort specifikation

Pos.

Spis (800 mm) i bänkmodell med häll i gjutjärn (7kW), för användning med naturgas eller gasol. Anpassad för anslutning underifrån eller bakifrån, och för montering mot enheter.

Front- och sidpaneler i rostfritt stål
Toppskiva, frontpanel och lock i rostfritt stål (AISI 304)
Central brännare med optimal förbränning, tändsäkring och skyddad pilotlåga
Piezotändning
Specialkonstruerat vred för garanterat skydd mot vatteninfiltration
Differentierade värmezoner med en temperatur i mitten på +500° C, därefter avtagande temperatur utåt
Kapslingsklass: IPX5

.

Huvudfunktioner

- Gasuppvärmd, 7 kW central brännare, solid ovandel.
- Tålig kokplatta i gjutjärn, lätt att rengöra.
- Mitten av plattan kan bli högst 500 °C varm samtidigt som den minskas utåt.
- Mittenbrännare med optimerad förbränning, brinnmekanism och skyddad indikatorlampa.
- Olika temperatur som passar olika tillagningsbehov, över hela plattan tack vare möjlighet att finjustera temperatur efter zon.
- Olika stora kokkärl kan användas samtidigt på grund av den stora ytan utan mellansektorer.
- Kokkärl kan enkelt flyttas från ett område till ett annat utan lyft.
- Alla viktiga komponenter sitter framtill för enkelt underhåll.
- Lämplig som bänkinstallation.

Konstruktion

- Utvändiga paneler i rostfritt stål med Scotch Brite-behandling.
- 1,5 mm tjockt pressat rostfritt stål
- Rät vinkel mellan enheterna för att undvika utrymmen där smuts kan tränga in.
- IPX4-intyg för vattentålighet.

Övriga Tillbehör

- Tätningssats PNC 206086 ❑
- Tätningsring till avgasrenare diameter 150 PNC 206133 ❑
- Stöd för bromontage, 800 mm PNC 206137 ❑
- Stöd för bromontage, 1000 mm PNC 206138 ❑
- Stöd för bromontage, 1200 mm PNC 206139 ❑
- Stöd för bromontage, 1400 mm PNC 206140 ❑
- Stöd för bromontage, 1600 mm PNC 206141 ❑
- Avgasrenare PNC 206246 ❑
- Blandare med rörlig kran (förlängning ingår ej) PNC 206289 ❑
- Förlängningsrör till vattenkran 700 line PNC 206291 ❑
- Skorsten 800 mm till XP700 & 900 PNC 206304 ❑
- Höger och vänster sidoräcke. PNC 206307 ❑
- Wokstöd för gasbrännare - 700/900 PNC 206363 ❑
- Skorstensnät 400mm (XP700 & XP900) PNC 206400 ❑
- Fronträcke, rostfritt, 800 mm PNC 216047 ❑

• Fronträcke, rostfritt, 1200 mm	PNC 216049	❑
• Fronträcke, rostfritt, 1600 mm	PNC 216050	❑
• Portioneringshylla/ räcke, rostfritt, 800 mm (bred)	PNC 216186	❑
• 2 sidotäckpaneler för bänkmodell	PNC 216277	❑
• Gasregulator	PNC 927225	❑

Företaget förbehåller sig rätten att göra ändringar i de produkter utan föregående meddelande.

Modular Cooking
700XP Gashällspis. Bänkmodell. 800mm

Front

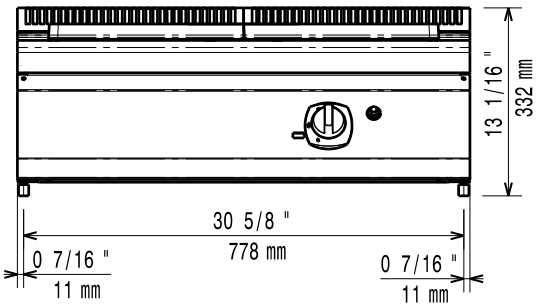

Sida

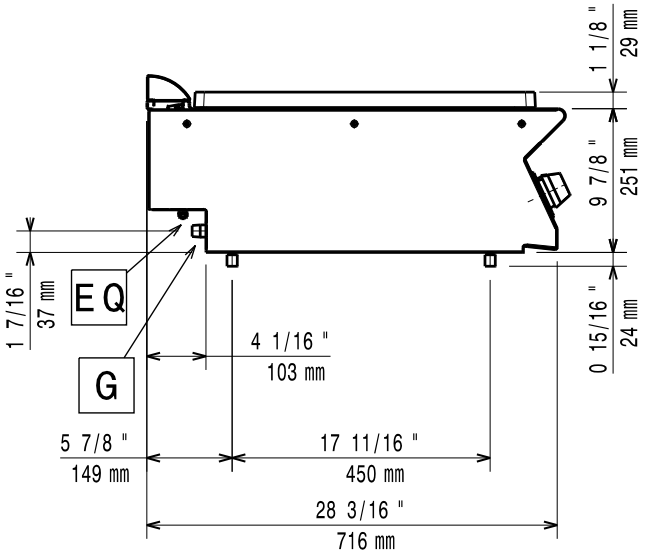

EQ = Ekvipotential skruv
G = Gasanslutning

Topp

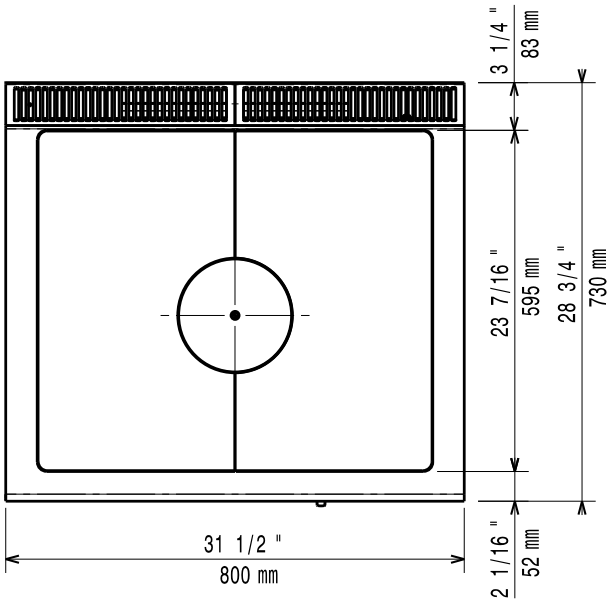

Gas

Gas, effekt:	7 kW
Standardgasleverans	Natural Gas
Gastyp alternativ:	LPG
Gasintag:	1/2"

Viktig information

If appliance is set up or next to or against temperature sensitive furniture or similar, a safety gap of approximately 150 mm should be maintained or some form of heat insulation fitted.

Yttermått, bredd	800 mm
Yttermått, djup	730 mm
Yttermått, höjd	250 mm
Nettovikt:	65 kg
Fraktvikt:	66 kg
Frakthöjd:	520 mm
Fraktbredd:	820 mm
Fraktdjup:	860 mm
Fraktvolym:	0.37 m³
[NOT TRANSLATED]	N7TG
Spishäll användbar yta (bredd):	690 mm
Spishäll användbar yta (djup):	595 mm

Företaget förbehåller sig rätten att göra ändringar i de produkter utan föregående meddelande.

2026.11.20